Burlington®

СИДЕНЬЕ НА ПЕТЛЯХ С МИКРОЛИФТОМ, ДЕРЕВО, МАССИВ, ЦВЕТ ОРЕХ [S47]
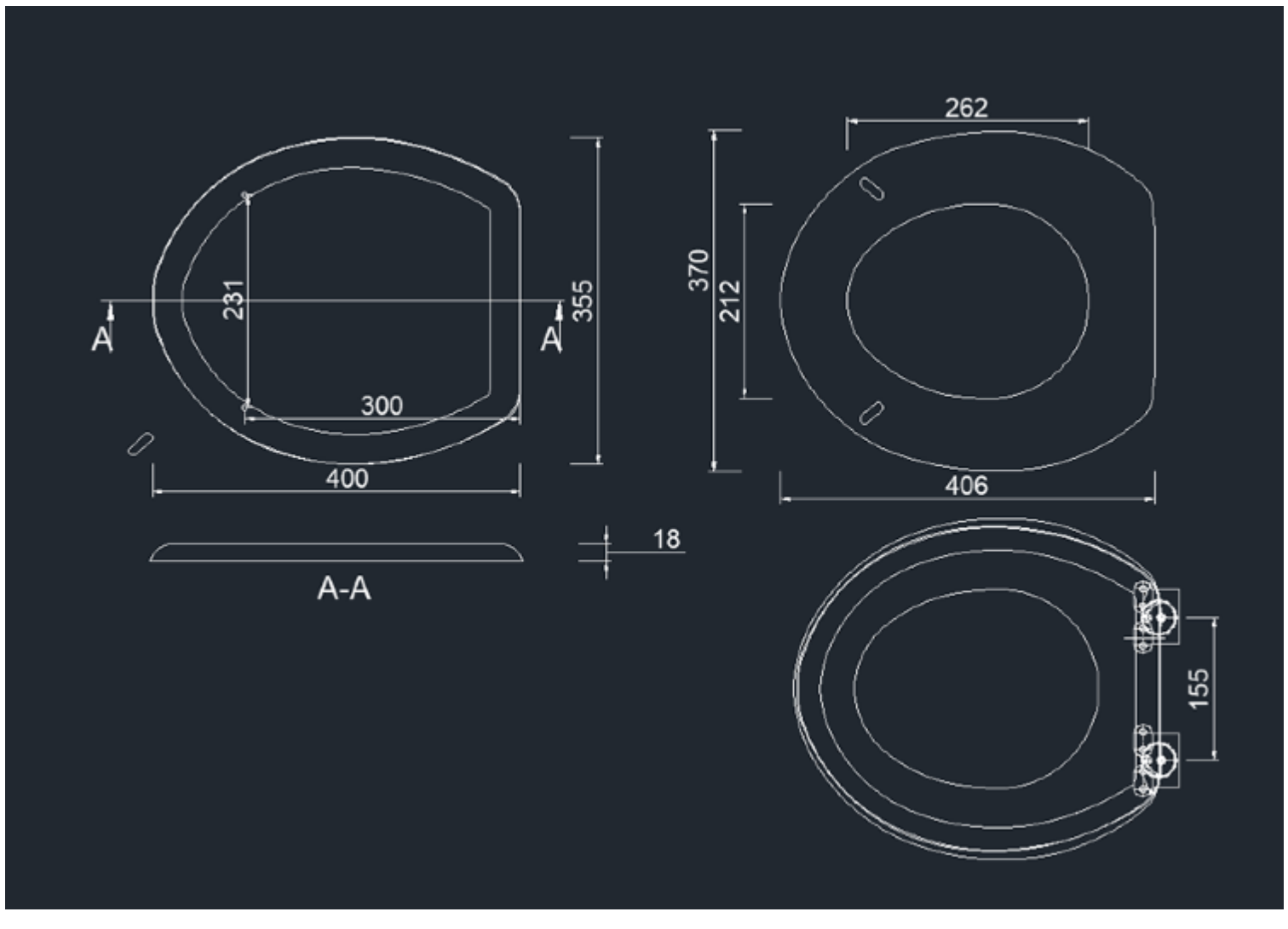
S47