Burlington®

ГИГИЕНИЧЕСКИЙ ДУШ

V63

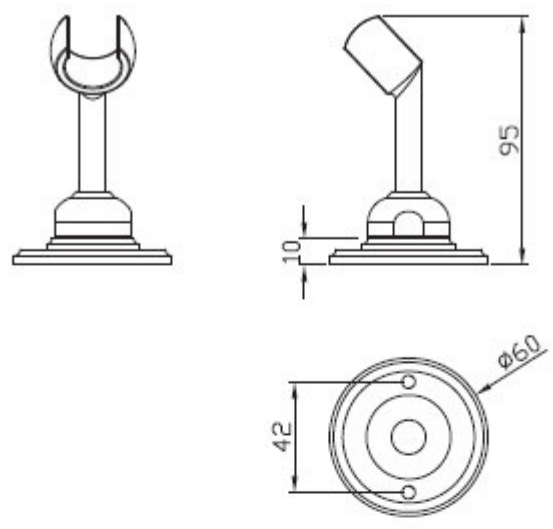

Wall bracket (V18)

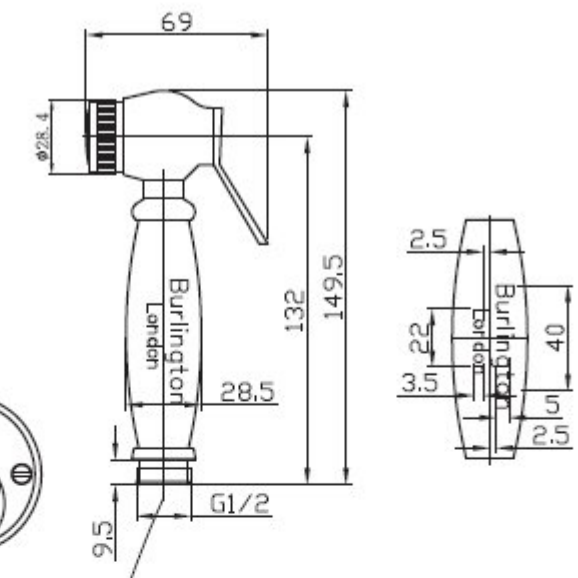

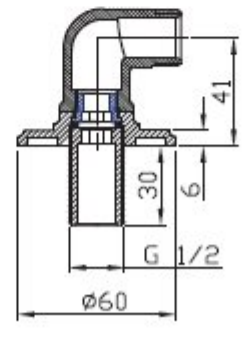
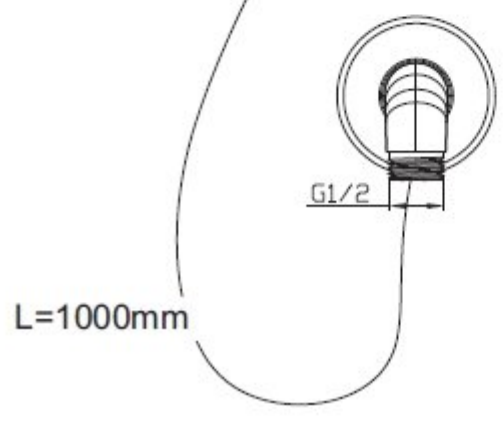
Outlet elbow 1/2'' (V30)