Burlington®

ПОРУЧЕНЬ ДЛЯ ВАННЫ С МЫЛЬНИЦЕЙ, УГЛОВОЙ, ПРАВОСТОРОННИЙ [A53 CHR]
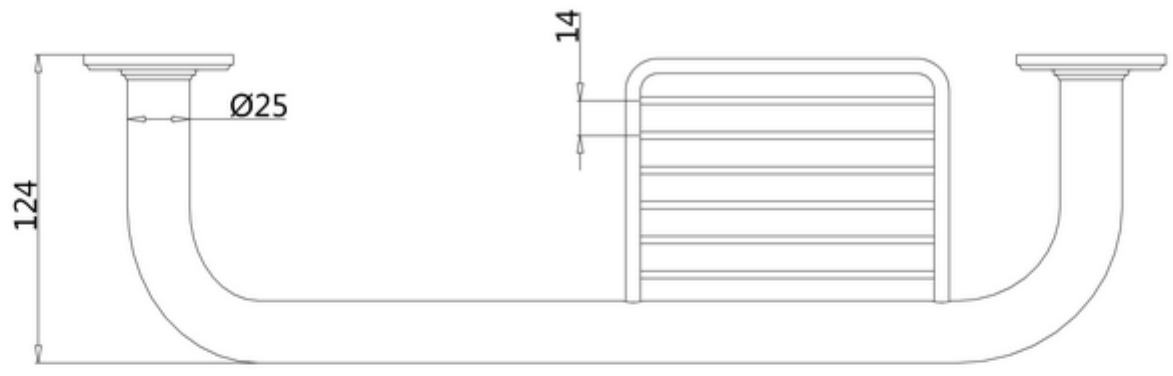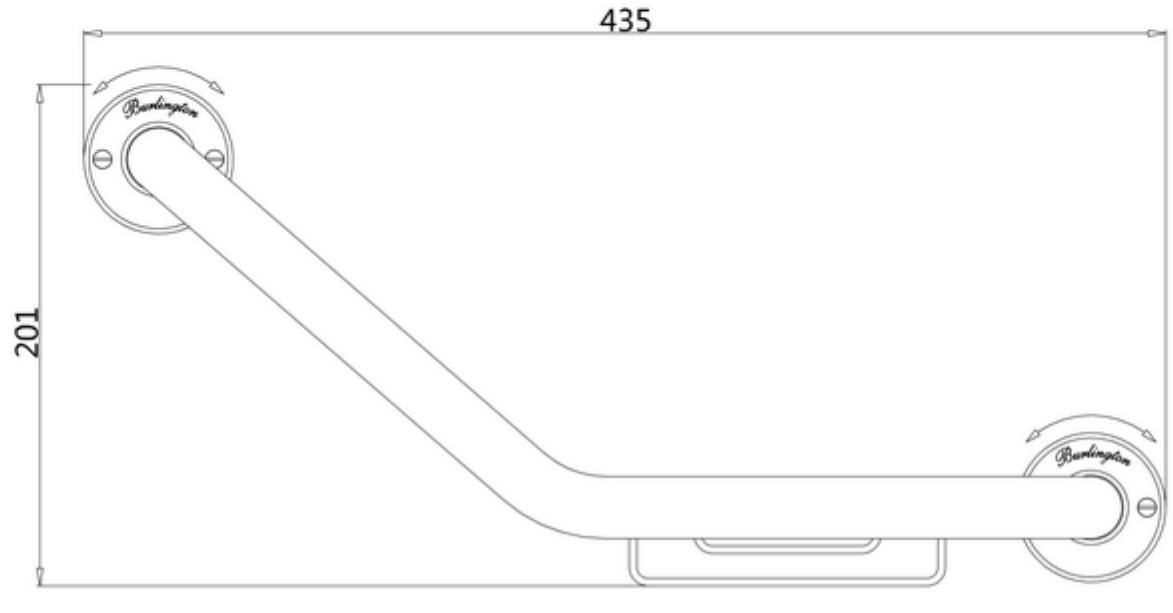
A53 CHR